ダンロップ　全国選抜　U12BS

2015/10.31 11.1　辰口丘陵公園テニスコート

1	高崎　昊太	(ウエストヒルズJT)
2	中森　太一	(V10)
3	小寺　稀介	(津幡Jr)
4	林　真央	(ショットJr)
5	酢野　来翔	(小松Jr)
6	吉澤　楽人	(GETT)
7	松根　拓希	(津幡Jr)
8	成瀬　祥太郎	(SUMMIT)
9	高橋　陽景	(V10)
10	宮前　雄也	(Y's　Jr)
11	中山　智裕	(津幡Jr)
12	中山　裕也	(津幡Jr)
13	松本　大誠	(小松Jr)
14	松本　京眞	(いしかわJr)
15	大窪　拓海	(志賀ジュニア)
16	福田　莉央	(ウエストヒルズJT)
17	浅井　嘉一	(SUMMIT)
18	小野　達史	(V10)
19	松本　皐	(小松Jr)
20	高橋　大悟	(V10)
21	角谷　亮	(ショットJr)

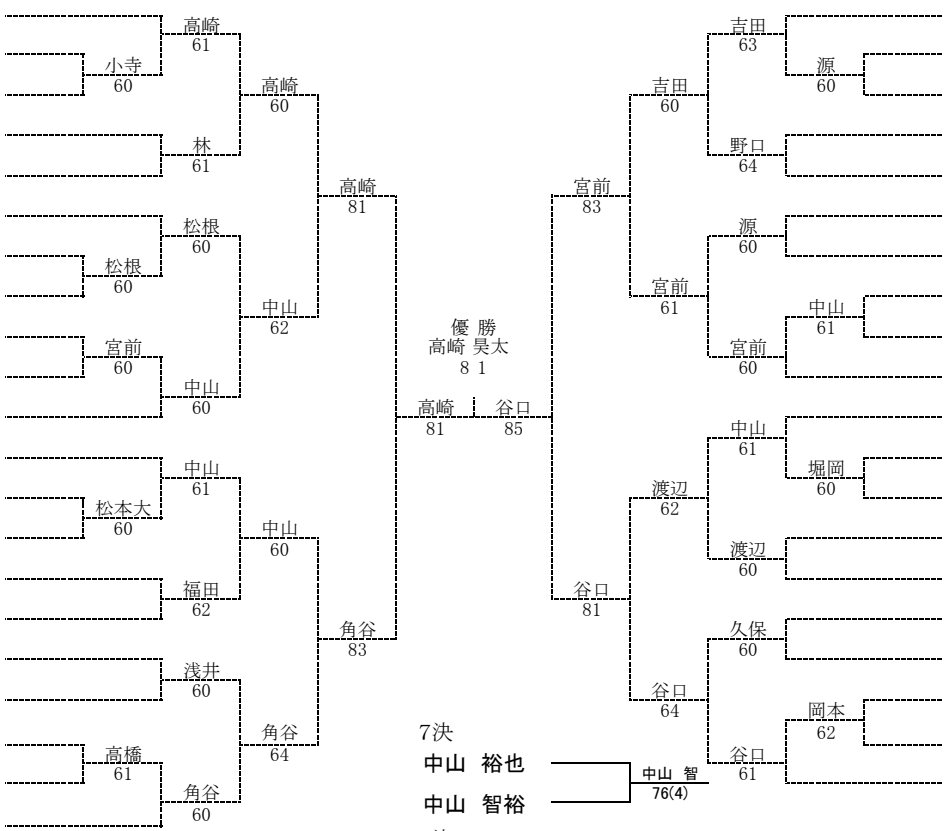

吉田　圭佑	(津幡Jr)	22
宮岸　亮太朗	(小松Jr)	23
源　拓真	(ウエストヒルズJT)	24
野原　康平	(津幡Jr)	25
野口　歩夢	(川北Jr)	26
源　聖悟	(GETT)	27
亀田　朋哉	(津幡Jr)	28
寺西　晴季	(SUMMIT)	29
中山　優	(津幡Jr)	30
宮前　太一	(ウエストヒルズJT)	31
中山　隼希	(ショットJr)	32
堀岡　航	(GETT)	33
橘　秀虎	(SUMMIT)	34
渡辺　翔太	(津幡Jr)	35
奥谷　旬	(V10)	36
方橋　秦人	(山中Jr)	37
久保　洸晴	(津幡Jr)	38
岡本　一竜	(志賀ジュニア)	39
亀田　侑生	(V10)	40
谷口　和輝	(ウエストヒルズJT)	41

1	高崎　昊太
2	谷口　和輝
3	宮前　太一
4	中山　裕也
5	中山　智裕
~	角谷　亮
~	吉田　圭佑
8	中山　隼希

ダンロップ　全国選抜　U12GS

2015/10.31 11.1　辰口丘陵公園テニスコート

1	町田　愛理亜	(ウエストヒルズJT)
2	村山　結理	(V10)
3	水内　佑香	(ショットJr)
4	中野　真佑	(V10)
5	林　優実奈	(小松Jr)
6	太田　光虹	(V10)
7	井関　麻央	(SUMMIT)
8	亀田　菜月	(津幡Jr)
9	九重　咲穂	(ウエストヒルズJT)
10	梅沢　璃奈	(V10)
11	林　彩乃	(津幡Jr)
12	保志場　美空	(ウエストヒルズJT)
13	田中　愛純	(小松Jr)
14	佐藤莉乃	(ATS)
15	吉野　真央	(ウエストヒルズJT)
16	能坂　あい	(いしかわJr)
17	水島　光夏	(内灘Jr)
18	中村　咲椋	(V10)
19	高坂　望結	(蕪城小学校)
20	山森姿月	(ウエストヒルズJT)
21	堀内　梨央	(津幡Jr)
22	北山　結	(小松Jr)
23	北浦　莉子	(V10)
24	前田　星佳	(津幡Jr)
25	奥田　葉月	(ショットJr)
26	東　凛夏	(辰口Jr)
27	久保　結希凪	(津幡Jr)

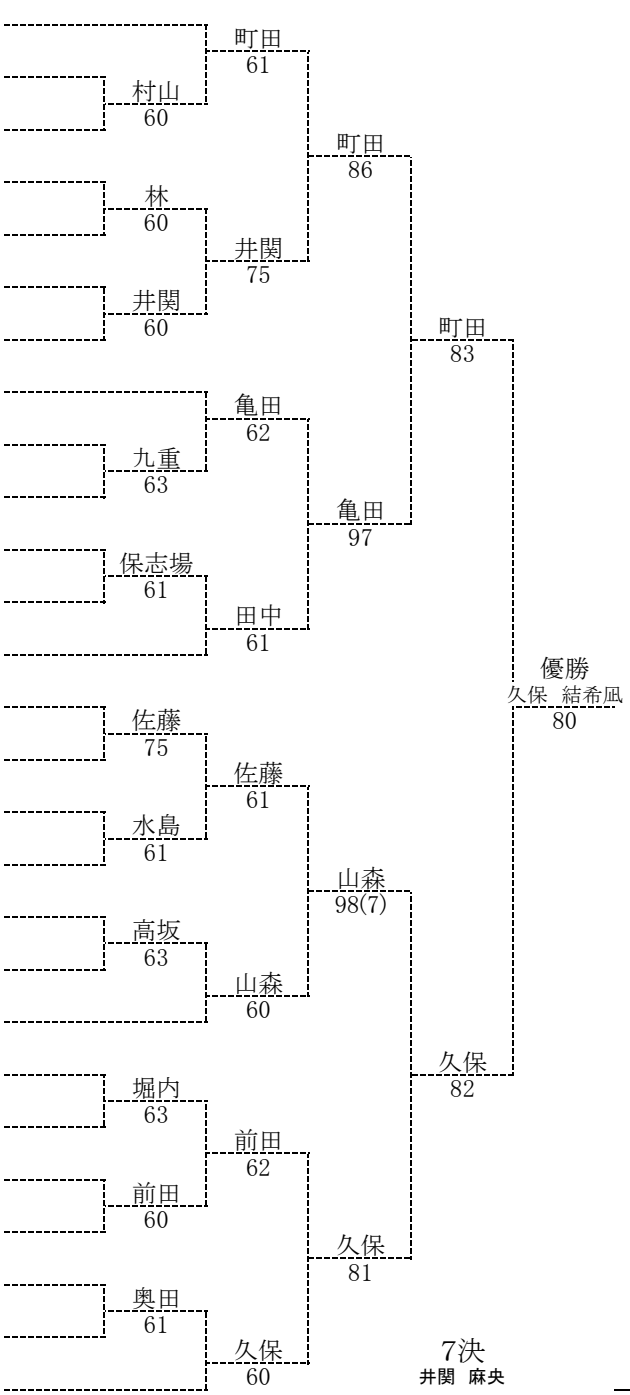

1	町田　愛理亜	5	井関　麻央
2	久保　結希凪	~	田中　愛純
3	山森姿月	~	佐藤莉乃
4	亀田　菜月	8	堀内　梨央

7決

井関　麻央

佐藤莉乃

井関 61

5決

1	井関　麻
2	前　田
3	田中　愛
4	佐藤莉

前田 98(4)

田中 86

ダンロップ　全国選抜　U14BS　　2015/10.31 11.1　辰口丘陵公園テニスコート

1	松本　洵	(ウエストヒルズJT)
2	車谷　聖那	(山中Jr)
3	能坂　輝	(いしかわJr)
4	谷口　樹	(山中Jr)
5	堀内　雄晴	(津幡Jr)
6	久保田　貫太	(Y's　Jr)
7	藤田　友樹	(辰口Jr)
8	井関　悠河	(高岡中学校)
9	BYE	
10	畠　悠馬	(Y's　Jr)
11	徳野　虎太郎	(ATS)
12	高辻　一翔	(北陸学院中学校)
13	水野　寛大	(ショットJr)
14	吉澤　頼人	(GETT)
15	織田　哲平	(ショットJr)
16	吉田　悠真	(笠間TC)
17	中谷　魁人	(高岡中学校)
18	木村　宙翔	(SUMMIT)
19	駒井　清了	(Y's　Jr)

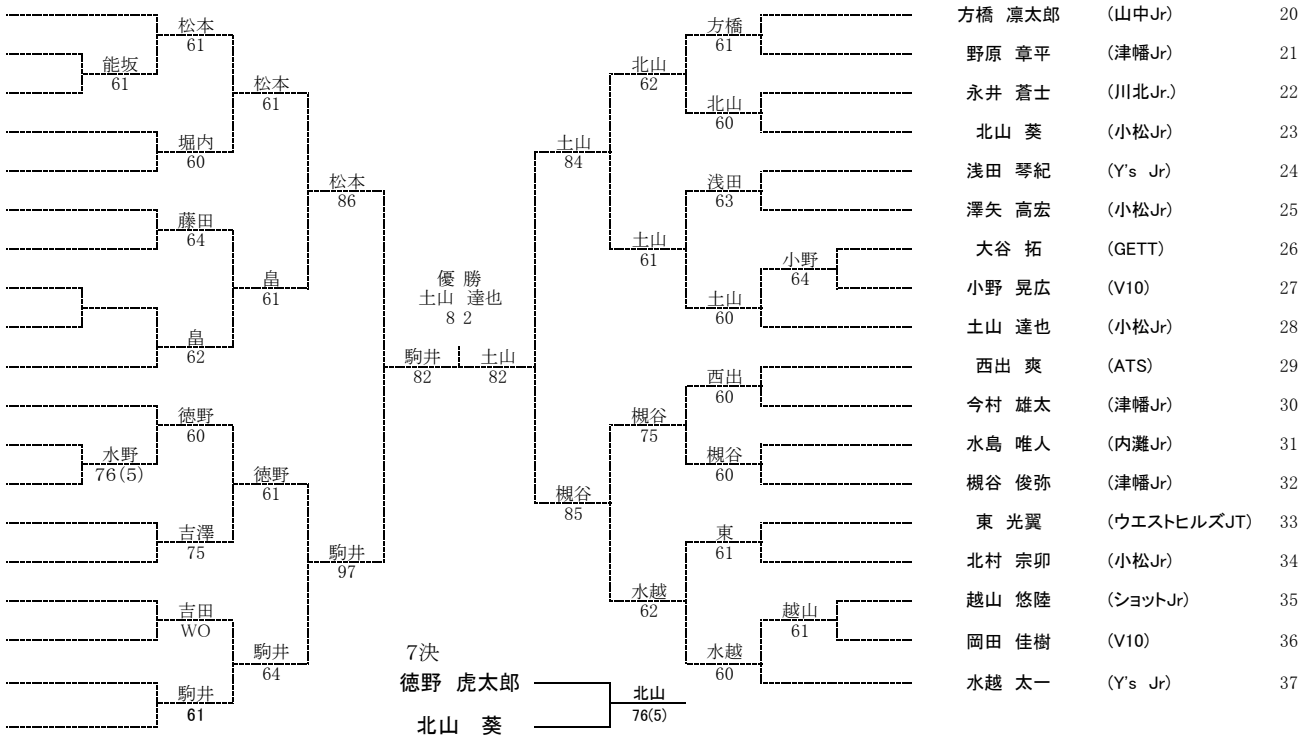

1	松本　洵	5	畠　悠馬	1	徳野　虎太郎
2	水越　太一	~	駒井　清了	2	畠　悠　馬
3	土山　達也	~	方橋　凛太郎	3	北山　葵
4	徳野　虎太郎	8	西出　爽	4	水越　太一

ダンロップ　全国選抜　U14GS　　2015/10.31 11.1　辰口丘陵公園テニスコート

1	北川　李美	(ATS)
2	松井　優佳	(高岡中学校)
3	小谷　彩華	(津幡Jr)
4	寺西　瑞季	(SUMMIT)
5	杉本　実優	(津幡Jr)
6	田中　美羽	(小松Jr)
7	西本　そら	(山中Jr)
8	小西　つかさ	(いしかわJr)
9	濱崎　希実	(津幡Jr)
10	山森　さら	(GETT)
11	林　夢乃	(津幡Jr)
12	赤坂　美侑	(高岡中学校)
13	清水　りか	(Y's　Jr)
14	村松　果奈	(ATS)
15	七浦　佑佳	(Y's　Jr)
16	亀田　真夕	(V10)
17	橋本　茉林	(いしかわJr)
18	中出　望月	(山中Jr)
19	関野　未知留	(いしかわJr)

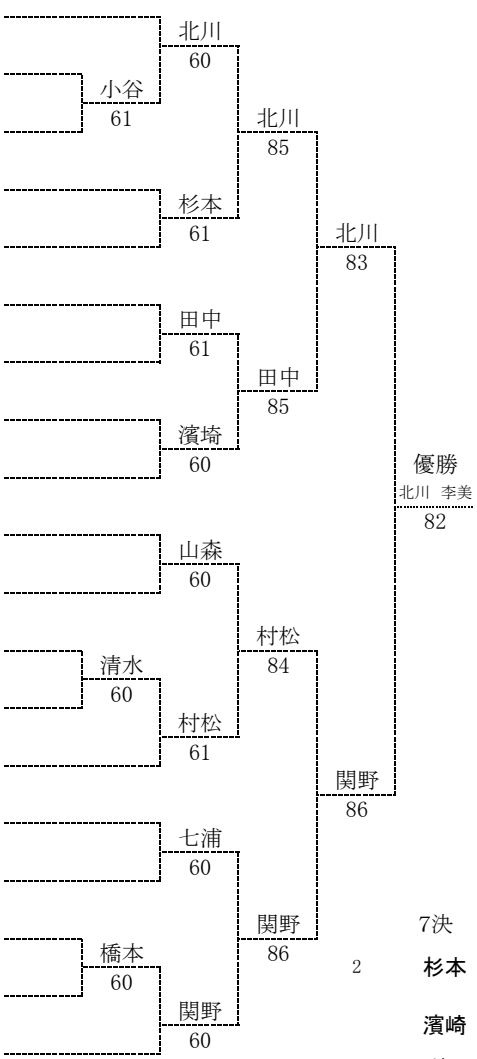

1	北川　李美	5	杉本　実優	
2	関野　未知留	~	濱崎　希実	
3	村松　果奈	~	山森　さら	
4	田中　美羽	8	七浦　佑佳	

7決

2	杉本　実優	杉本	
	濱崎　希実	WO	

5決

1	七浦　佑佳	七浦	
2	杉本　実優	84	
3	山森　さら	山森	
4	濱崎　希実	98(5)	